NOTICE DE MONTAGE

Habillage bois couvre-joints pour cloison à ossatures métalliques de 48 ou 70 mm

Artens

Composition du kit

1 montant extérieur **M**

2 montants intermédiaires **N**

1 ou 2 traverses* **O**

3 joints brosse anti-poussière

2 joints amortisseurs souple

10 platines de fixation

20 vis TF 3,5 x 15

10 vis TB 3,5 x 9,5

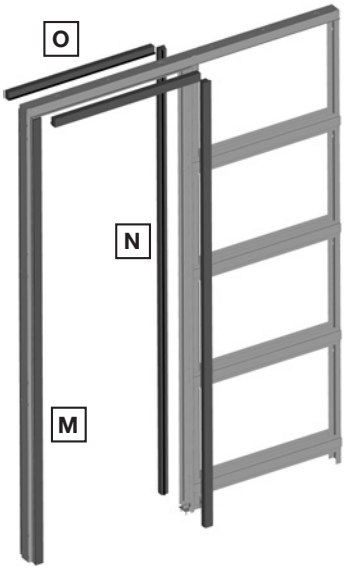

PEFC
10-31-938
Cette entreprise a fait certifier sa chaîne de contrôle.
pefc-france.org

Outillage nécessaire

Maillet **x1**

Tournevis cruciforme **x1**

Cartouche silicone translucide **x1**

Pistolet à colle **x1**

Niveau + mètre **x1**

Scie **x1**

Clés plates 13mm **x2**

Visseuse **x1**

Préparation des montants

• **Recouper** les montants **N** et **M** à la bonne hauteur (H = mesurer du sol fini au dessous du rail aluminium).

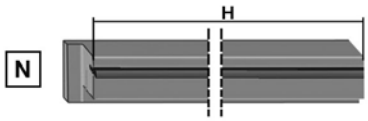

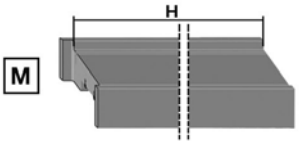

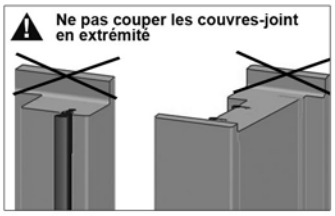

• Poser à l'aide d'un maillet les **joints brosse** dans les gorges des 2 montants intermédiaires **N**

• Poser à la main les **2 joints amortisseurs** dans le montant extérieur **M**

Pose des montants

• LE MONTANT EXTÉRIEUR **M**

1. Déposer un filet de silicone dans les 2 rainures du montant (points noirs sur le schéma).
2. Emboiter **à fond** le montant dans le profil du châssis.
3. Contrôler l'aplomb. Si besoin, ajuster le placement du montant.

• LES 2 MONTANTS INTERMÉDIAIRES **N**

1. Déposer un filet de silicone dans chaque rainure des 2 montants (points noirs sur le schéma).
2. Emboiter **à fond** les montants **N** dans les profils du châssis.
3. Contrôler l'aplomb. Si besoin, ajuster le placement des montants.

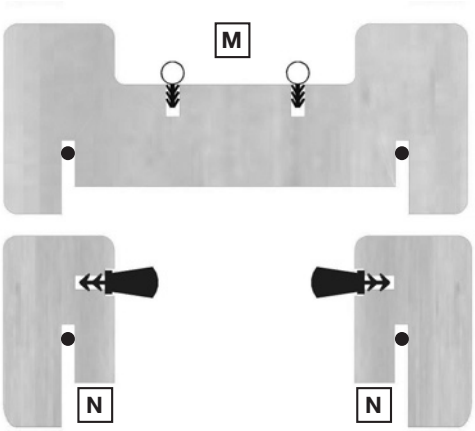

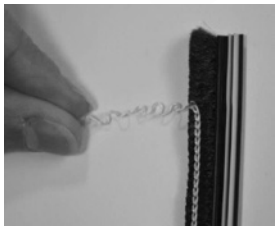

Pour assouplir le joint brosse, retirer le fil blanc présent sur le joint.

NOTICE DE MONTAGE
Habillage bois couvre-joints pour cloison à ossatures métalliques de 48 ou 70 mm

Préparation et pose des traverses

Régler et serrer définitivement la porte avant de fixer les 2 traverses (clés plates de 13).

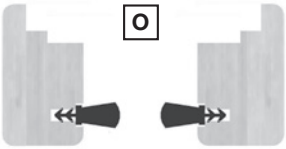

Coupe des traverses

- Recouper les traverses **O** de façon à les placer entre les montants **M** et **N**

Largeur porte (mm)	630	730	830	930
Longueur des 2 traverses (mm) 0/+1	605	705	805	905

- Poser les joints brosse dans les gorges des 2 traverses **O**
- Visser les platines de fixation des traverses à l'aide de 2 vis à bois TF 3,5x15 par platines.
  1 platine à chaque extrémité (à 50 mm de chaque extrémité)
  1 au centre pour les portes de 930 mm.

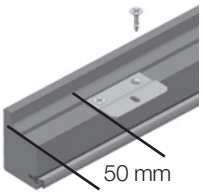

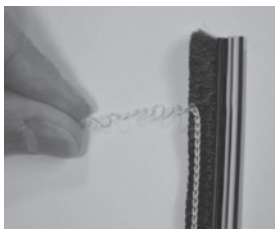
Pour assouplir le joint brosse, retirer le fil blanc présent sur le joint.

- Positionner les traverses **O** affleurantes aux montants et visser les platines de fixationsur le rail alu à l'aide des vis TB 3,5x9,5.

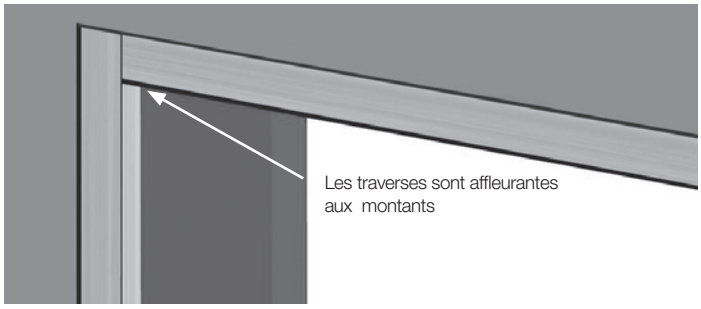

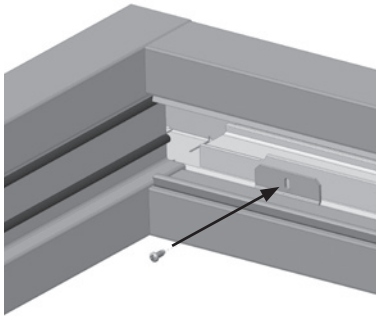

Peinture de l'habillage bois (facultatif)

Si vous décidez de peindre les habillages, **les joints seront posés après séchage complet**.

L'habillage est enrobé d'un revêtement pouvant recevoir des peintures décoratives de type glycéro ou acrylique et déposées au pinceau, rouleau ou au pistolet.

Pour une meilleure accroche de la peinture, poncer légèrement les surfaces à peindre à l'aide d'un abrasif à grain fin (220).

Réglage de l'ouverture de la porte

Dans sa position initiale, la porte rentre complètement dans le châssis : l'ouverture est maximum.

Afin de laisser les poignées apparentes, régler la porte selon votre besoin.

- **Déplacer la coulisse** par le trou de manœuvre Ø12 mm à l'aide d'un tournevis. L'ensemble coulisse/ butée et la porte se déplacent dans le rail haut aluminium.
- **Pour verrouiller la position desirée :** réaliser un pré trou de Ø3 mm dans le rail haut. Visser la vis d'arrêt située en bout de coulisse à travers le rail et l'ossature métallique
- **Enlever les salissures et copeaux dans le rail.**

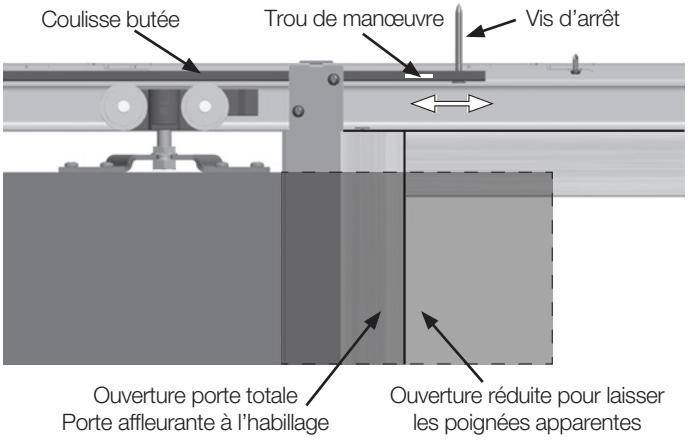

NOTICE.052 - ARTENS-E14-01-2015 - Document non contractuel