NOTICE DE MONTAGE

Châssis pour porte coulissante intégrée
Pour cloison à ossatures métalliques de 48 ou 70 mm

Artens

Nomenclature

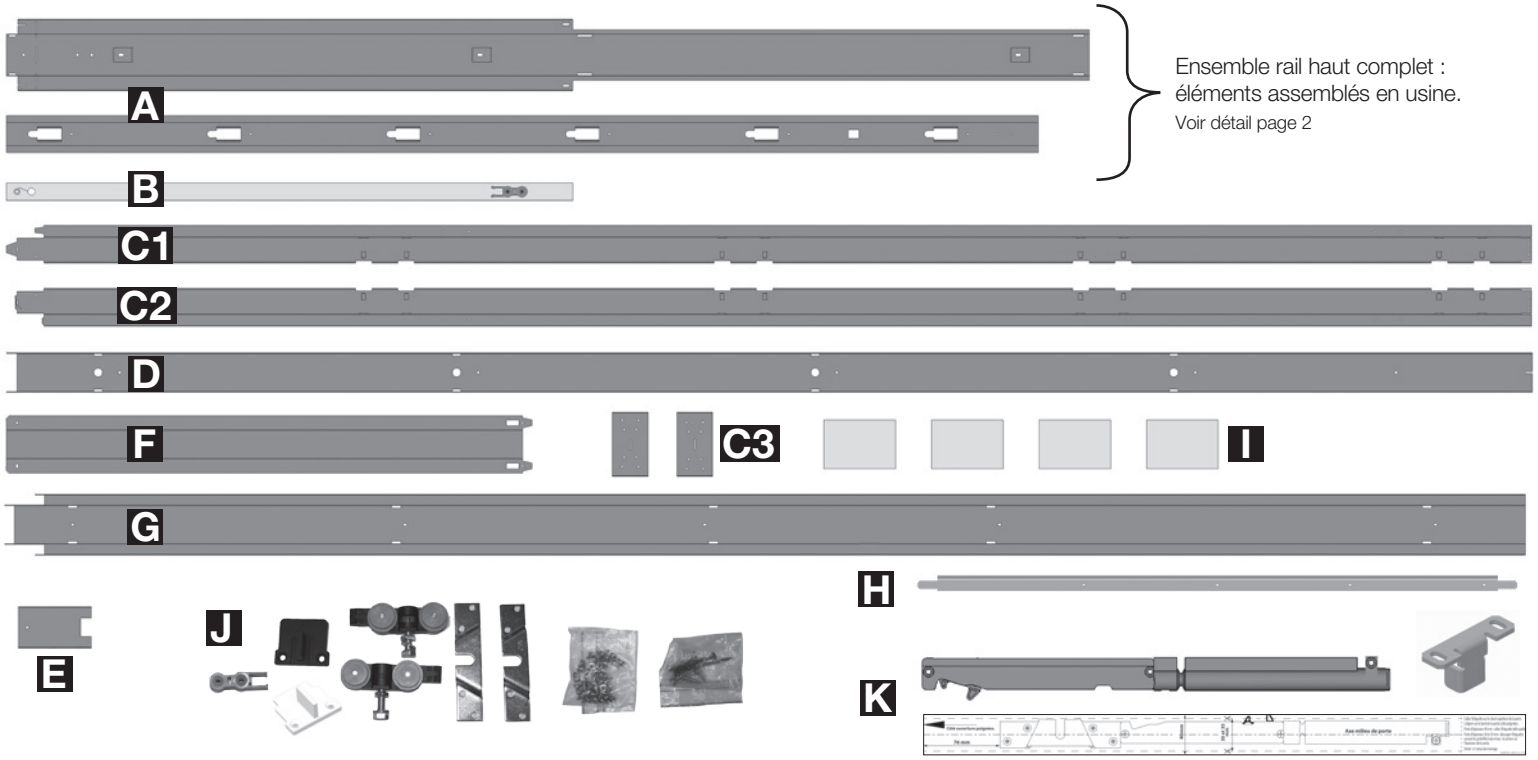

Ensemble rail haut complet : éléments assemblés en usine.
Voir détail page 2

A+B : ensemble rail haut complet (rail acier + rail aluminium + coulisse butée)	**F :** raidisseurs latéraux (X8) 4 pour chaque face du coffre
C1 (X1) **et C2** (X1) : montants intermédiaires	**G :** montant extérieur (X1)
C3 : entretoises de pose (X2) - gabarit de perçage de porte	**H :** barre d'écartement (X1)
D : montant intérieur (X1)	**I :** cales polystyrène (X4) (pour faciliter la pose)
E : entretoise montants intermédiaires (X1)	**K :** amortisseur de fermeture + déclencheur + visserie + gabarit de pose (X1 sachet)
J : sachet d'accessoires (chariots, butée, guide bas et visserie) : **vis Ø3,9x19 mm pour fixation plaque de plâtre fournis**	

Dimensions des châssis (en mm)

Porte LxH	Hauteur châssis	Largeur châssis	Largeur passage (hors habillage bois)
630 x 2040	2120	1310	646
730 x 2040		1510	746
830 x 2040		1710	846
930 x 2040		1910	946

PORTE A CHANT DROIT DE 40 mm maximum (y compris moulures décoratives, vitrage, hublot ou tout autre accessoire)
Poids : 80 kg maximum

Temps d'assemblage du châssis : 20 min

Montage du châssis à plat au sol. Prévoir une surface de travail de 3m x 3m

Nomenclature

• Rail haut complet assemblé en usine (rail acier + rail aluminium + coulisse butée)

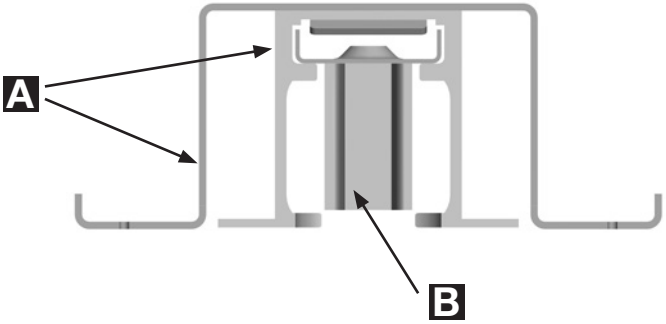

A Rail acier + rail aluminium

B Coulisse butée

• Sachet d'accessoires

Chariot + vis Ø8 mm
X2

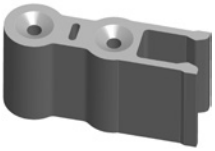

Butée
X1

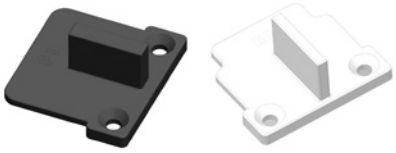

Guide bas de porte
X2

Platine de fixation porte
X2

• Visserie

Vis TTPC Ø3,9x19 mm
X50
Fixation des plaques de plâtre sur les raidisseurs

Vis TB Ø4,5x25 mm
X8
Assemblage des platines de fixation sur la porte

Vis TTPC Ø3,5x45 mm
X3
2 vis assemblage butée sur le rail haut
1 vis d'arrêt de coulisse

Vis TB Ø3,5x9,5 mm
X60
Assemblage du châssis métallique

• Sachet amortisseur (pour porte à partir de 730 mm et de 20 kg minimum)

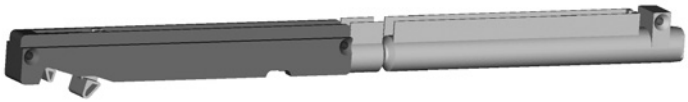

Amortisseur
X1

Doigt déclencheur
X1

Vis TB Ø3,5x9,5 mm
X2

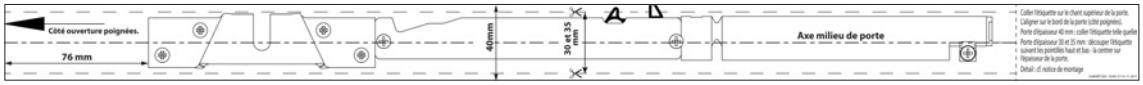

Gabarit de pose
X1

Outillage nécessaire

Perceuse (foret Ø3 mm)	Clés plates de 13 (X2)	Gants de protection
Visseuse (+ embout cruciforme)	Marteau / Maillet	Niveau à bulle / fil à plomb
Tournevis cruciforme	Scie à métaux	Mètre

Vue éclatée du châssis

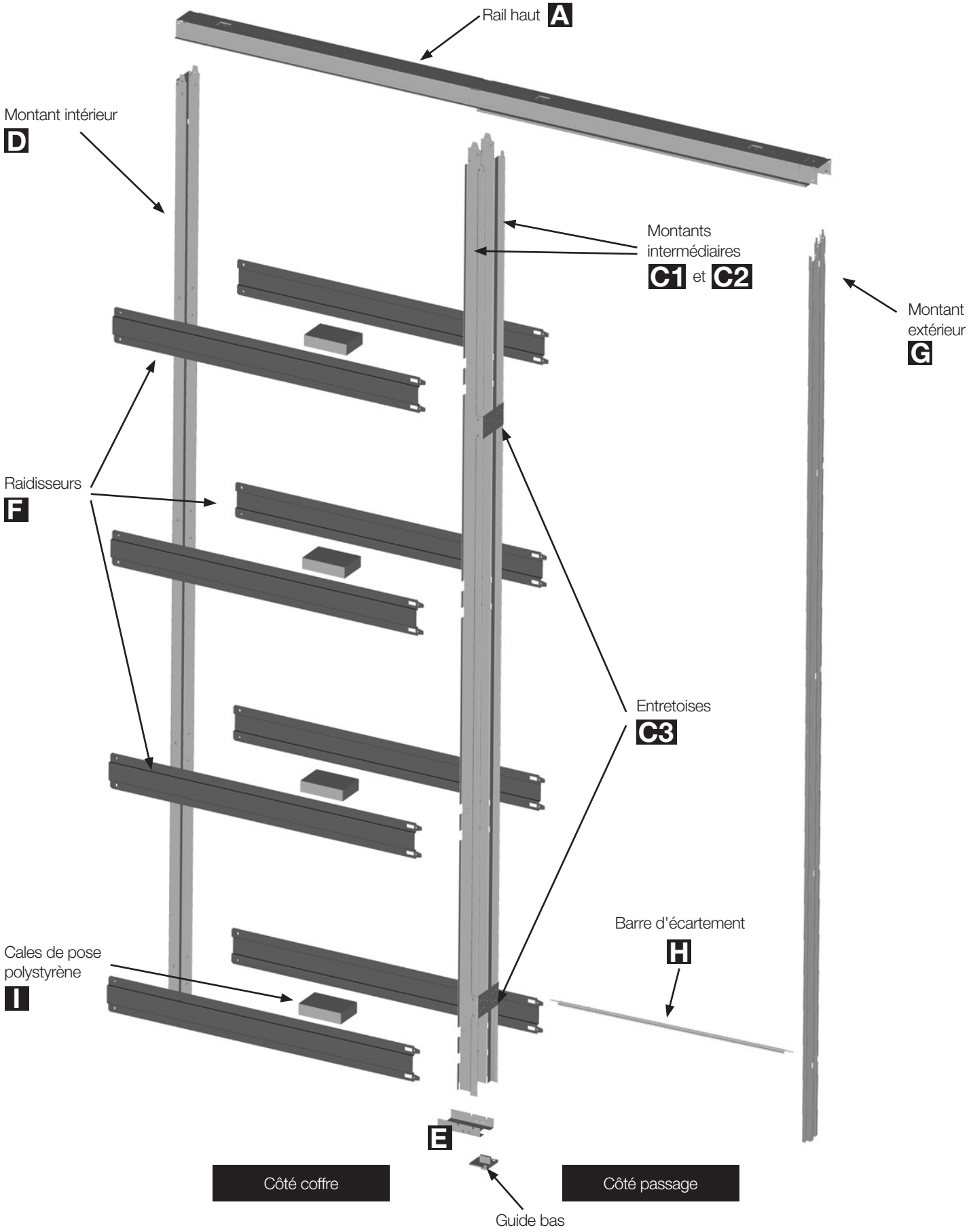

Montage côté coffre

1 Assemblage des 2 montants intermédiaires C1 et C2

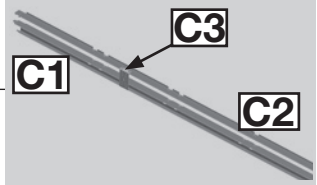

Vis TB Ø3,5x9,5 mm
X8

1 Visser les 2 entretoises C3 sur un montant intermédiaire (C1 ou C2) dans les trous correspondants.

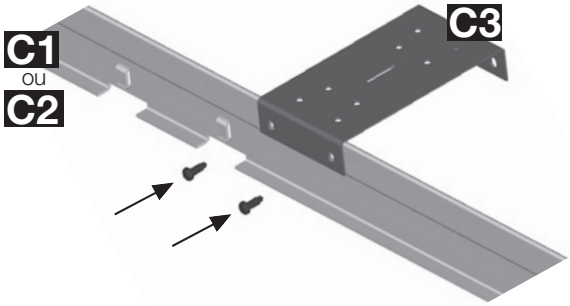

2 Visser le 2ème montant intermédiaire sur les entretoises.

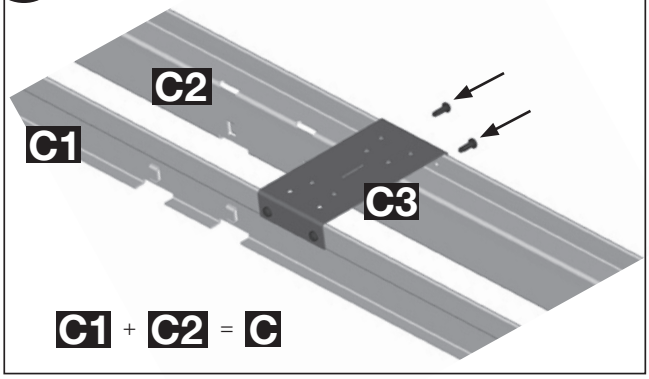

2 Assemblage de l'entretoise E au pied des montants intermédiaires C1 C2

Vis TB Ø3,5x9,5 mm
X4

1 Emboîter les montant intermédiaires C1 C2 avec l'entretoise E.

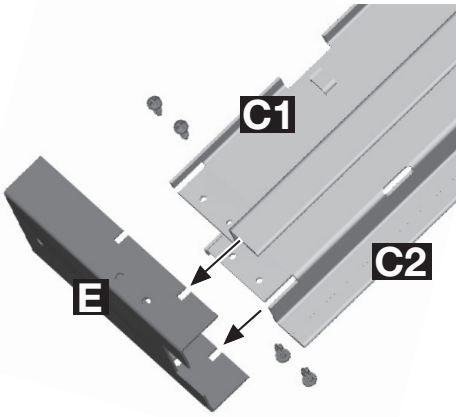

2 Visser.

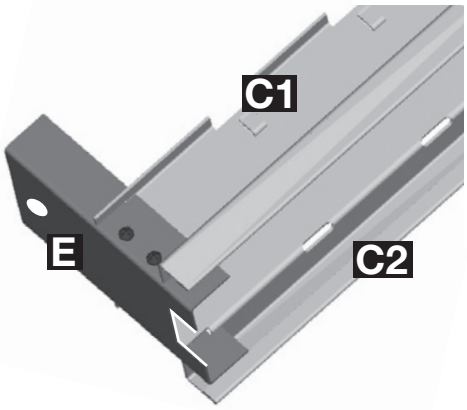

3 Assemblage des 4 raidisseurs F

Vis TB Ø3,5x9,5 mm
X8

1

Commencer par assembler le **raidisseur du bas**.
Emboiter les 2 découpes au bout du raidisseur dans les 2 ergots du montant intermédiaire.

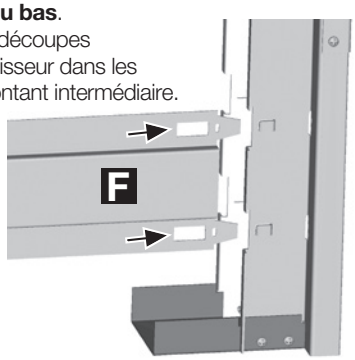

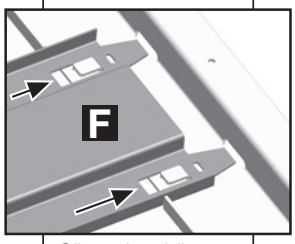

Glisser le raidisseur en butée

2

Plier légèrement les 2 languettes (à la main).

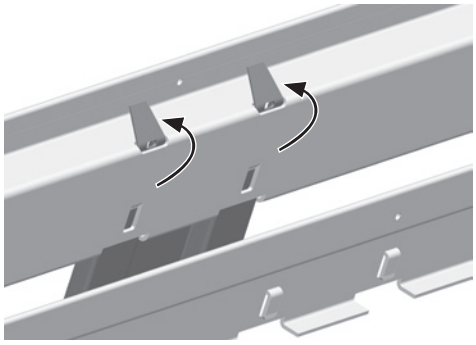

3

Visser le raidisseur sur le montant intérieur D. Commencer le vissage par le trou Ø3,5 mm puis finir par le trou oblong.

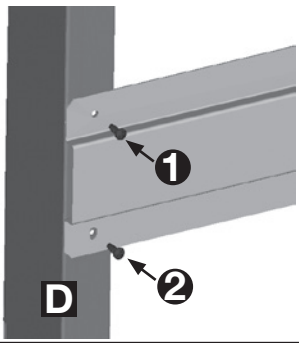

4

Répéter l'opération pour les 3 raidisseurs suivants

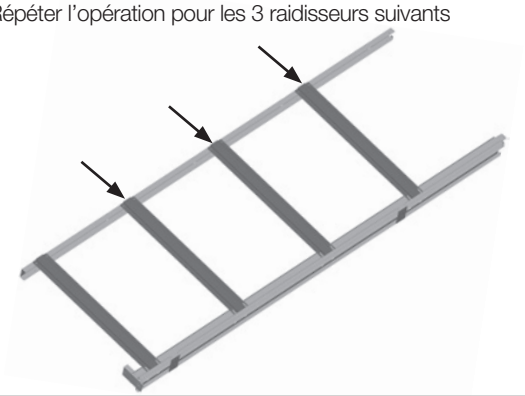

LE MONTAGE DE LA PREMIERE FACE EST TERMINÉ
Retourner le coffre pour effectuer la fin de l'assemblage

4 Assemblage de la deuxième face

Vis TB Ø3,5x9,5 mm
X8

Assembler les 4 raidisseurs F restants.
Visser les vis et rabattre les languettes des raidisseurs.

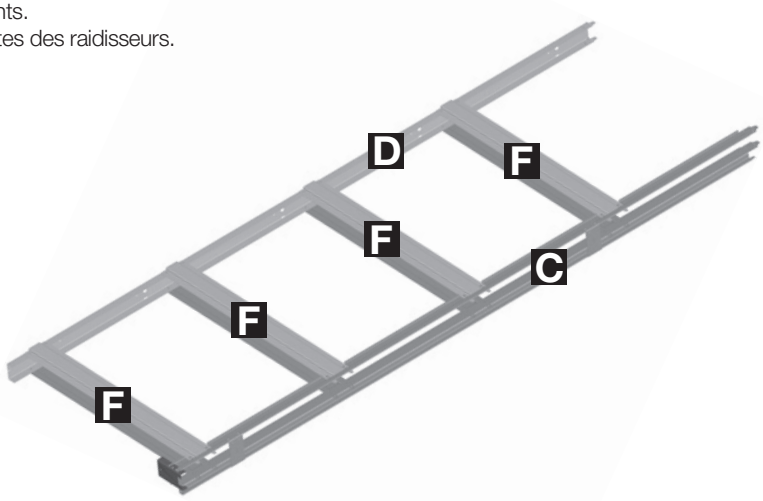

5 Pliage des languettes des raidisseurs

Artens

1

Relever le coffre. Le montant intérieur D en contact avec le sol.

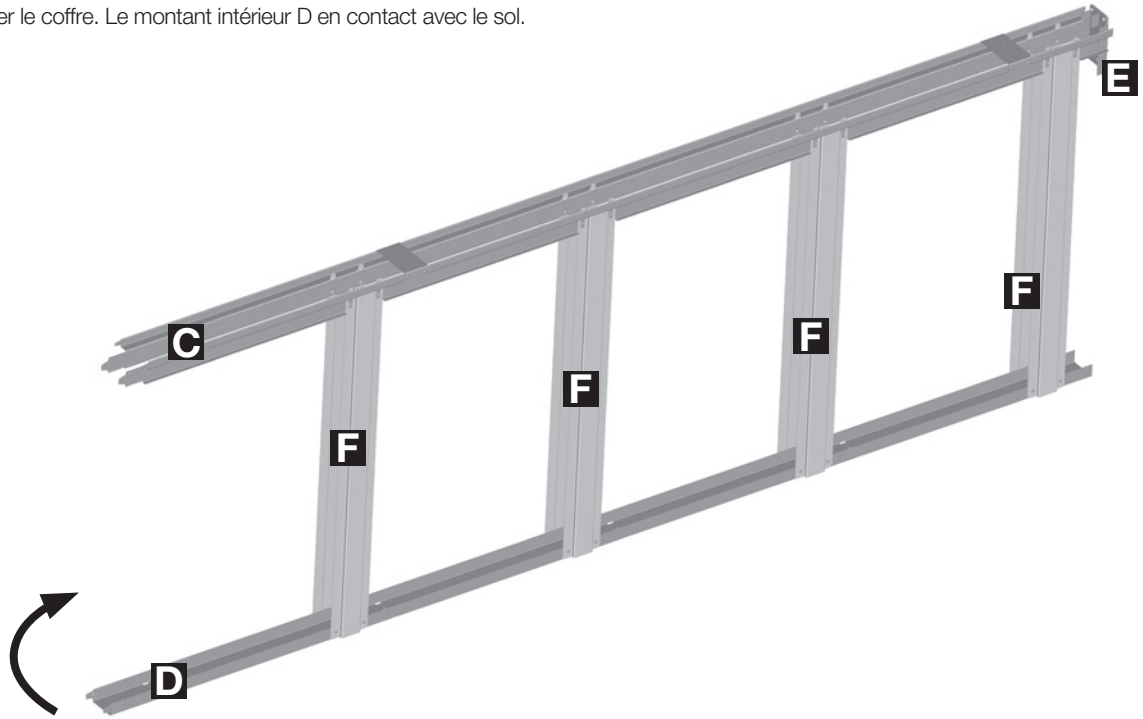

2

À l'aide d'un marteau, plier à 90° les languettes des 8 raidisseurs.
Elles doivent être impérativement en contact sur la face intérieure des montants intermédiaires.

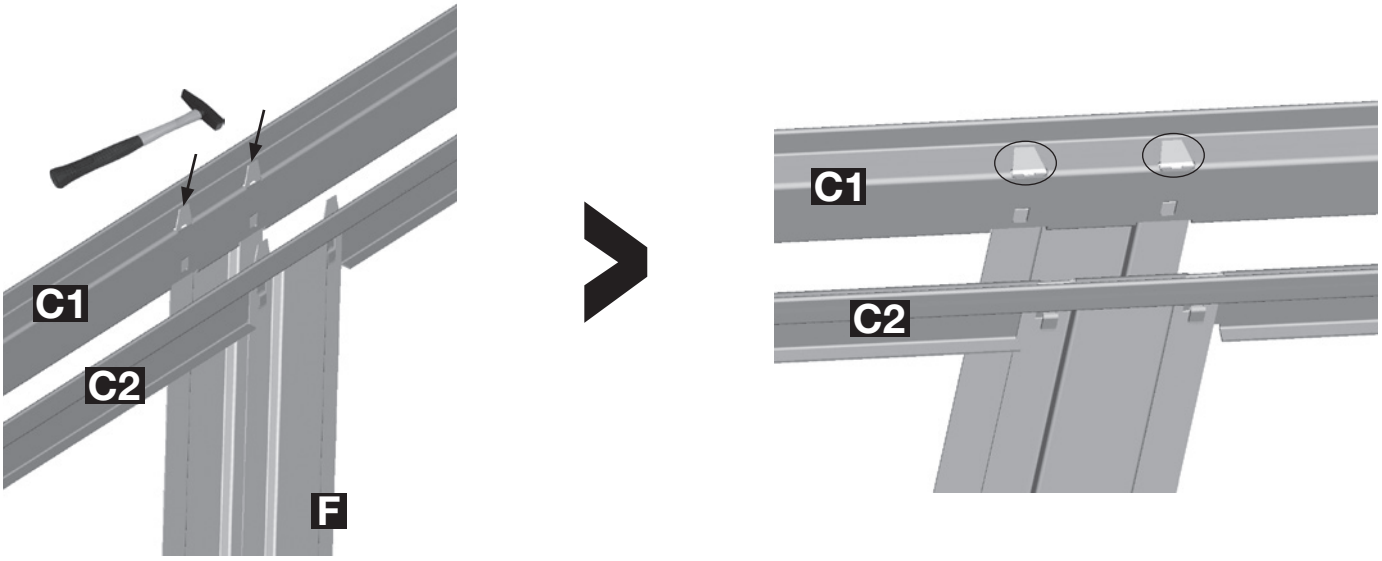

Reposer le coffre à plat au sol pour continuer le montage du châssis.

LE MONTAGE DES 2 FACES DU COFFRE EST TERMINÉ
La dernière partie consiste à assembler le rail haut sur le coffre

6 Assemblage du rail haut A, du montant extérieur G et de la barre d'écartement H

1

Simultanément, emboîter le rail haut sur les montants **D**, **C1** et **C2**.

Attention : Prendre l'extrémité la plus étroite du rail haut A.

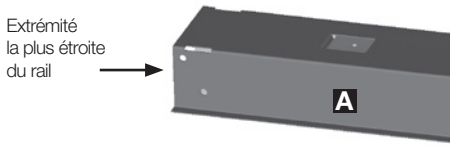

Engager le rail haut **A** sur le montant **D**. Insérer les 2 languettes du montant **D** dans le rail haut **A.**

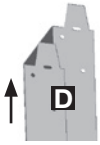

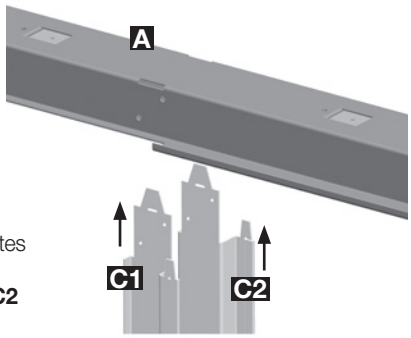

Engager les 4 languettes des montants intermédiaires **C1** et **C2** dans le rail haut **A**.

Vis TB
Ø3,5x9,5 mm
X4

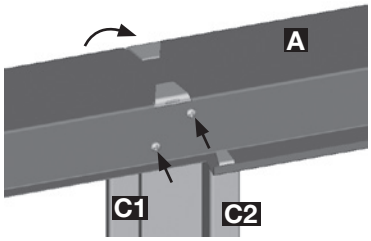

Rabattre les languettes et visser dans les trous prévus

Vis TB
Ø3,5x9,5 mm
X4

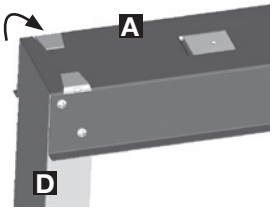

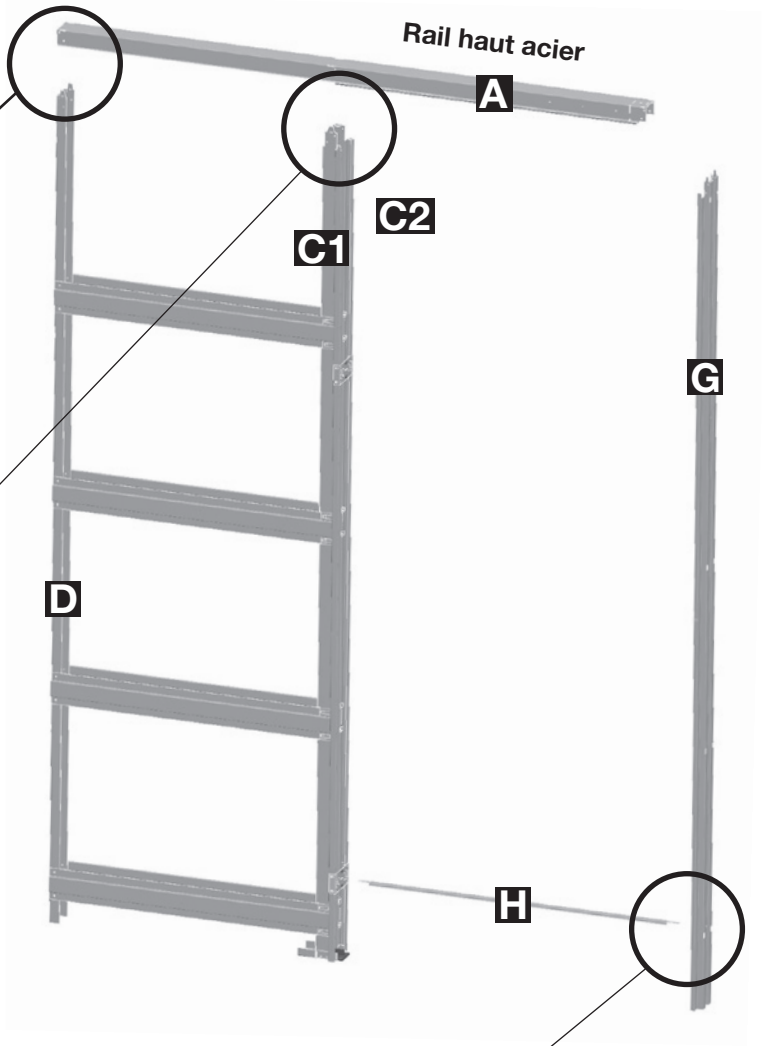

2

Insérer les 5 languettes du montant **G** dans le rail haut **A**, **rabattre la languette du milieu pour maintenir le rail en position et permettre sa rotation.**

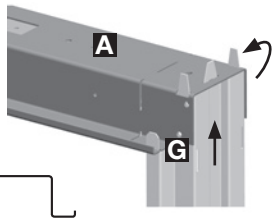

Extrémité la plus large du rail.

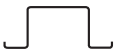

3

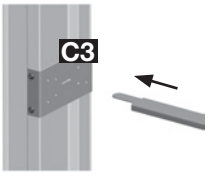

Fixation de la barre d'écartement **H** dans l'entretoise **C3** (utile uniquement pour la durée du montage : elle garantit le maintien de la largeur de passage).

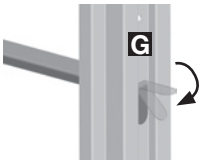

Rabattre les languettes à chaque extrémité.

4

Visser le montant **G** du rail haut **A** dans les trous prévus. Vis **X4**

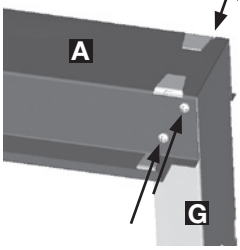

7 Mise en œuvre du châssis sur ossature métallique
(rails et montants de 48 mm)

Artens

- Tracer l'alignement de la cloison au sol.
- Avant le vissage (vis non fournies), contrôler niveau et aplomb.

RAILS ET MONTANTS DE 70 mm

Le châssis ARTENS est adaptable sur des cloisons de 95 mm avec rails et montants de 70 mm + plaques BA 13

Astuce de pose
Aligner le châssis sur les montants M48 : utiliser les repères visuels des montants D et G
Montant bien positionné = montant entre les deux découpes rectangulaires.

Montant M48

1 Commencer par visser le montant intérieur **D**.
Vis TTPC Ø3,5x35 mm **X5**.

2 Visser l'entretoise E.
Vis TTPC Ø3,5x35 mm **X1**.
Attention : si sol chauffant, coller.

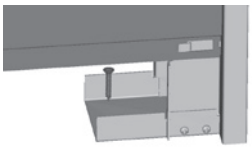

3 Visser le guide bas.
Vis TTPC Ø3,5x35 mm **X2.**
Choix du guide bas en fonction du rainurage de porte (voir étape 9-3 / page 10)
Autopositionnement sur l'encoche.
Attention : si sol chauffant, coller.

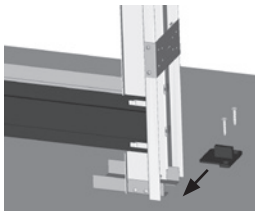

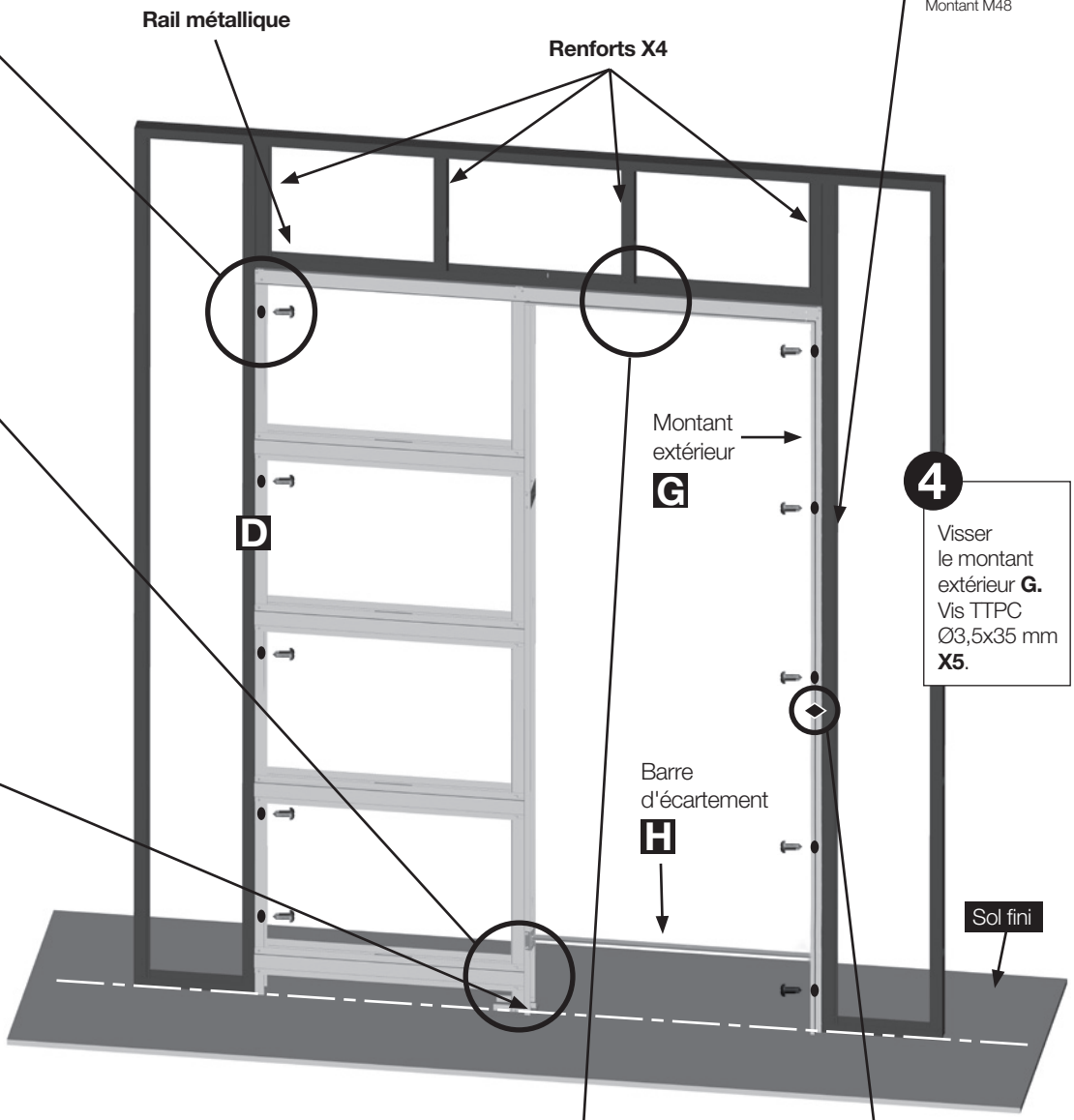

4 Visser le montant extérieur **G.**
Vis TTPC Ø3,5x35 mm **X5**.

Vérifier l'aplomb et mesurer l'ouverture en haut et en bas

2 indicateurs de niveau à 1 m du sol fini. 1 mètre

5

- Vissage du rail haut A sur l'ossature métallique. Utiliser les vis Ø3,5x9,5 mm auto-perçeuse.
- Visser le rail acier par les pré-trous Ø4 mm réalisés sur le rail alu.
- Commencer par le côté passage/ Déplacer la coulisse pour visser, de la même façon, les rails du côté coffre.

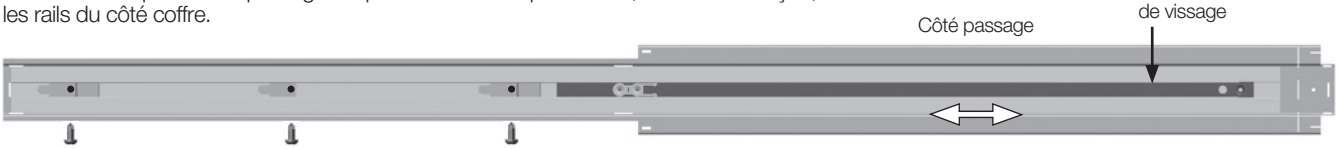

- Verrouiller le rail alu par vissage à travers les trous oblongs des ergots du rail acier, **côté passage uniquement.**

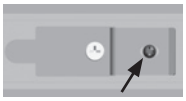

Vis TB Ø3,5x9,5 mm

8 Pose des plaques de plâtre

Pose des cales polystyrène I
Avant de visser les plaques de plâtre, positionner les 4 cales polystyrène entre chaque raidisseur.

Elles permettent de maintenir l'ouverture du coffre pendant la pose de plaque de plâtre.

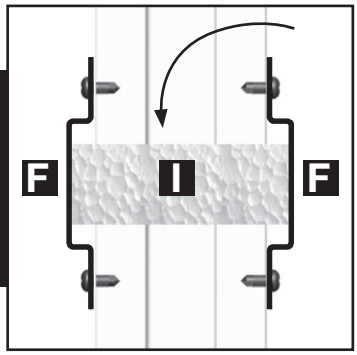

1

Visser les plaques de plâtre côté coffre
(4 à 5 vis par raidisseur, 5 vis pour les châssis de 830 et 930 mm).

Utiliser exclusivement les vis TTPC Ø3,9x19 mm fournies.

Ne pas utiliser de vis de longueur supérieure à 19 mm.

Astuce de pose
Marquer au crayon la position des raidisseurs sur le montant intermédiaire.

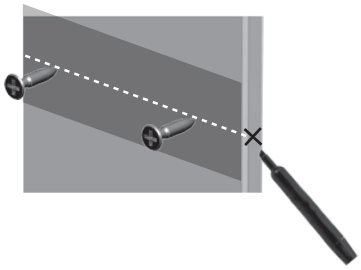

Ne jamais visser à travers le rail haut A.

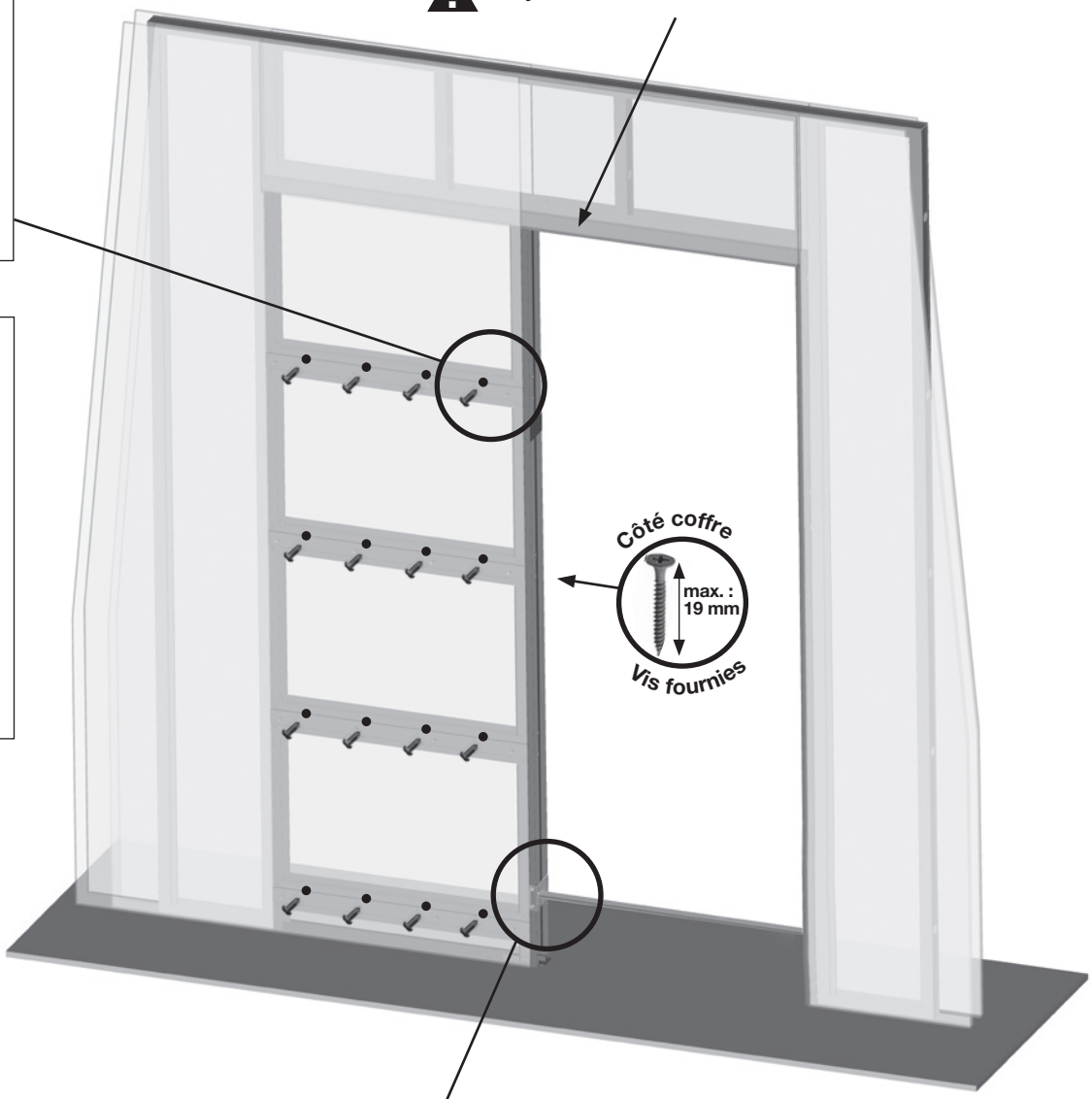

2

Terminer le vissage des plaques BA 13 autour du châssis sur les profils métalliques de la cloison.

3

Après la pose complète des plaques de plâtre, retirer :
- les **entretoises C3,**
- la **barre d'écartement,**
- les **cales de pose** (à enlever à l'aide de la barre d'écartement).

Conserver les entretoises, elles serviront de gabarit de perçage pour le montage des platines sur la porte (voir page 10).

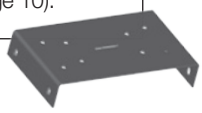

9 Préparation de la porte

Artens

1

Bonne position de la vis =
vis affleurante

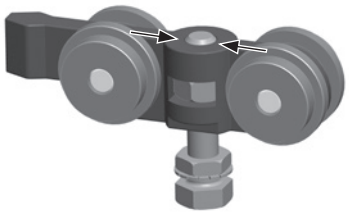

2

Insérer les chariots par la partie la plus large du rail. (la « queue » du chariot toujours vers l'extérieur).

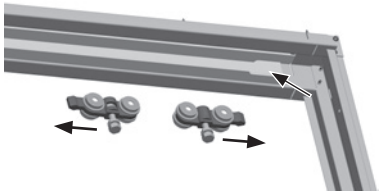

3

Rainurer le bas de porte.

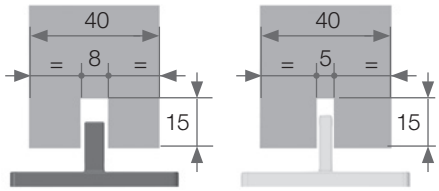

Rainurage 8 mm :
guide bas gris

Rainurage 5 mm :
guide bas blanc

4

UNIQUEMENT POUR PORTE DE 63 CM (sans amortisseur de fermeture)
Pour portes de 73, 83 et 93 cm passer à l'étape 10 ci-dessous.

1/ Pose des platines de fixation
Centrer et visser les 2 platines sur le dessus de la porte à 76 mm de chaque extrémité de la porte.
Utiliser les entretoises C3 comme gabarit de pose.
Les platines doivent être parfaitement centrées sur l'épaisseur de la porte.

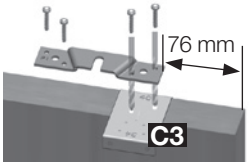

Vis TTPC
Ø4,5x25 mm
X8

2/ Pose de la butée de porte
Visser la butée dans les avant trous du rail haut côté passage.

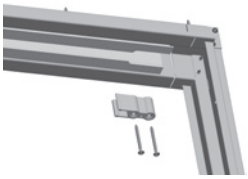

Vis TF
Ø3,5x45 mm
X2

La gamme Artens vous propose **une poignée** ou **une serrure** à installer sur la porte.

10 Pose des platines de fixation et de l'amortisseur (pour porte de 73, 83 et 93 cm)

UTILISER LE GABARIT DE POSE AUTOCOLLANT fournis avec l'amortisseur de fermeture.

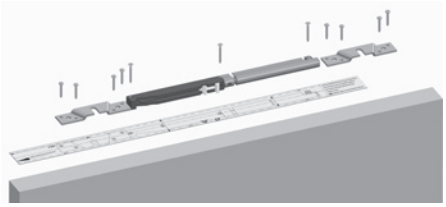

Ce gabarit permet de positionner la platine de fixation et l'amortisseur sur le haut de la porte.
Compatible pour portes d'épaisseur 40, 35 et 30 mm.

Utilisation

Aligner sur le bord de la porte côté poignées

Porte épaisseur 40 mm

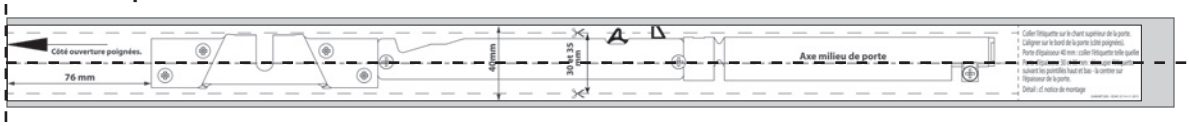

Coller l'étiquette sur le haut de la porte sans la découper.

Porte épaisseur 35 mm

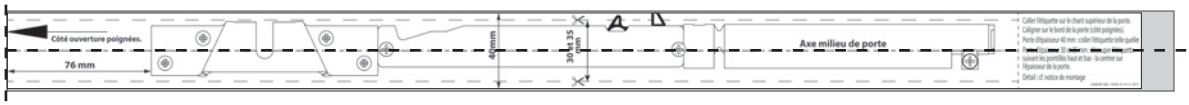

Découper l'étiquette suivant les 2 traits pointillés. Coller sur le haut de la porte.

Porte épaisseur 30 mm

Découper l'étiquette suivant les 2 traits pointillés. Centrer sur l'épaisseur et coller sur le haut de la porte.

- Positionner la platine comme indiqué sur le gabarit est visser (vis TB Ø4,5x25mm X4)
- Positionner l'amortisseur comme indiqué sur le gabarit et visser (vis non fourni)

Pose de la deuxième platine de fixation :
Centrer et visser la 2ème platine sur le dessus de la porte à 76 mm du bord (côté opposé aux poignées)
Utiliser l'entretoise C3 comme gabarit de pose.

Vis TB
Ø4,5x25 mm
X4

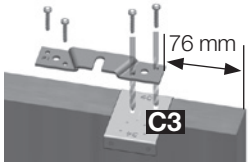

11 Suspendre la porte

Engager la rainure de la porte dans le guide bas et suspendre la porte sur les têtes de vis des chariots.

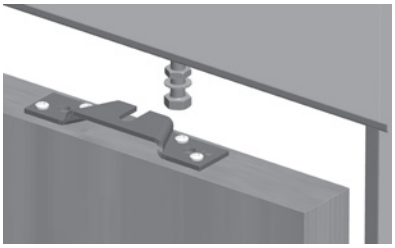

12 Pose du déclencheur de l'amortisseur

La pose du déclencheur se fait avec le montant extérieur de l'habillage bois posé

1

Ouvrir la porte.
Ouvrir le colis de l'habillage bois et prendre le montant extérieur **M**.
Poser le montant M dans le châssis.

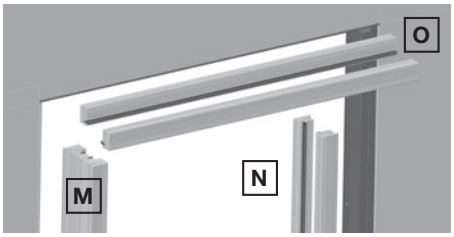

Pose de l'habillage bois :
se référer à la notice de pose jointe au colis.

2

Faire coulisser en position fermée.

Porte fermée en contact sur le montant d'habillage.

1. Positionner le doigt déclencheur dans la fourche d'entrainement.

2. Repérer sur le rail alu la bonne position du doigt déclencheur.

3. Marquer l'emplacement des trous de vissage au crayon.

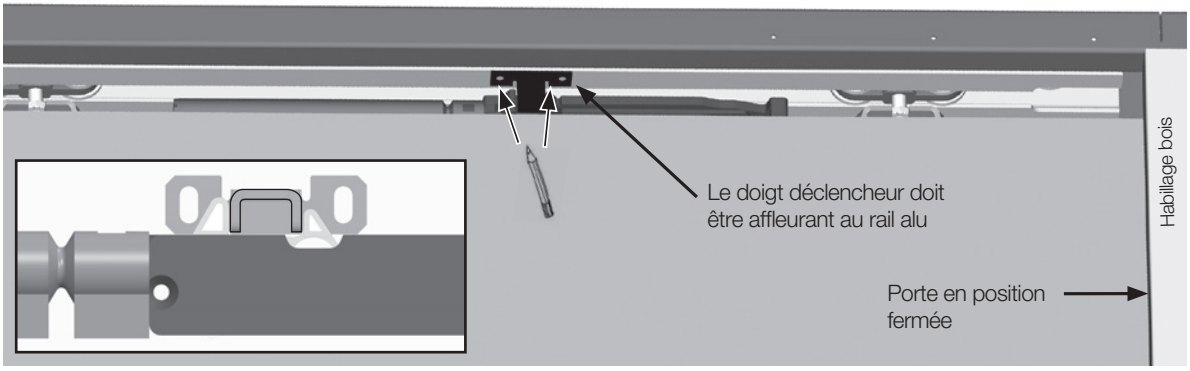

3

Pour faciliter le vissage, ouvrir la porte.

Positionner le doigt déclencheur sur les repères réalisés au crayon.
Visser dans le rail alu.

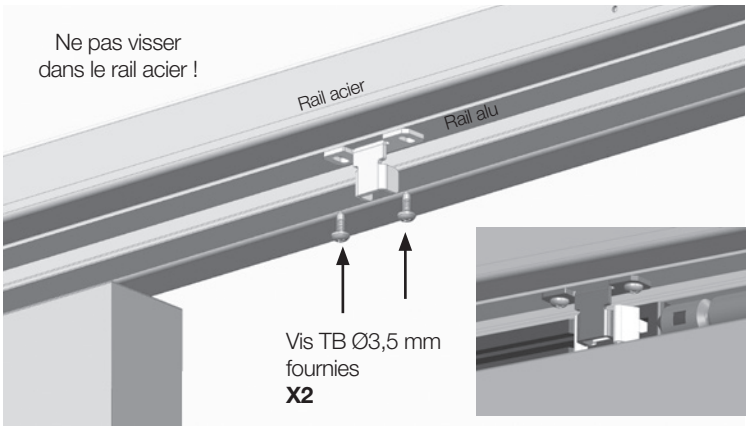

Si besoin, utiliser les trous oblongs pour ajuster la position du doigt déclencheur dans la fourche d'entrainement

4

Finaliser le montage de l'habillage bois

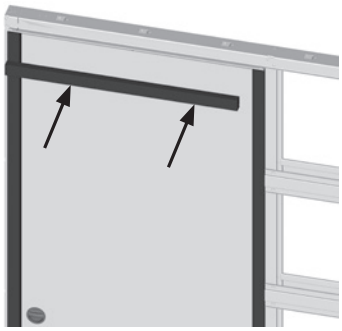

13 Réglage de l'ouverture de la porte

Vis TTPC
Ø3,5x45 mm
X1

Dans sa position initiale, la porte rentre complètement dans le châssis : l'ouverture est maximum.
Afin de laisser les poignées apparentes, régler la porte selon votre besoin.

Déplacer la coulisse par le trou de manœuvre Ø12 mm à l'aide d'un tournevis. L'ensemble coulisse/ butée et la porte se déplacent dans le rail haut aluminium.

Pour verrouiller la position desirée : réaliser un pré trou de Ø3 mm dans le rail haut. Visser la vis d'arrêt située en bout de coulisse à travers le rail et l'ossature métallique

Enlever les salissures et copeaux dans le rail.

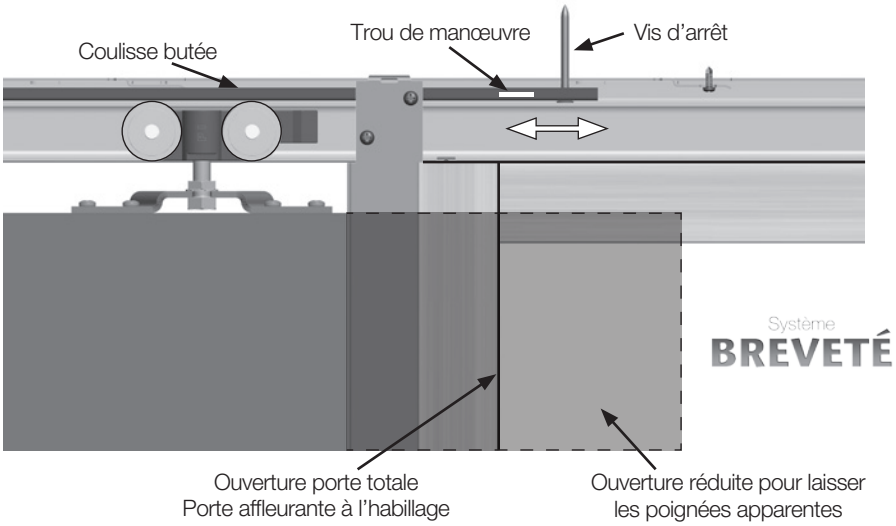

14 Garanties

La société EDAC garantit 10 ans les mécanismes du châssis, les profils d'habillage bois et la non corrosion des parties métalliques.

Destination du produit : usage domestique dans un logement d'habitation individuel ou collectif.

Bénéfice de la garantie : les produits garantis doivent être installés dans des pièces présentant des conditions normales d'habitat. Les produits doivent être posés selon les instructions de la notice de pose fournie et doivent faire l'objet d'une utilisation conforme à leur usage et aux règles de l'art ou aux D.T.U. correspondants.

Exclusion de la garantie :
La présente garantie ne joue pas pour les vices apparents, c'est-à-dire les défauts d'aspects visibles non déclarés par le client lors de la livraison des produits.

Sont également exclus :
- les défauts ou détériorations résultant :
  - de l'usure normale du produit ;
  - de la négligence ou l'entretien insuffisant du produit par le client ;
  - de modifications ou réparations effectuées sur le produit par le client ou un tiers mandaté par le client ;
  - d'études, instructions et/ou spécifications émanant du client ;
  - de mauvaises conditions de stockage ou d'entreposage ;
  - de l'installation du produit dans un environnement humide, non ventilé, sans utilisation de BA13 hydrofuge.
- les légères déformations n'entraînant pas un mauvais fonctionnement du produit ;
- les anomalies de fonctionnement provenant du mauvais positionnement des profils (aplomb) ;
- la coloration ou décoloration naturelle du bois du fait de son exposition à la lumière ;
- les rayures, coups, traces de chocs… ;
- les défauts d'aspect qui résulteraient de l'application d'un produit de finition ou d'entretien non approprié.

Exécution de la garantie : la garantie du fabricant est limitée au remplacement ou au remboursement ou à la réparation du produit dysfonctionnant ou des pièces le composant causant le dysfonctionnement. Les pièces ou produits de remplacement pourront être différents mais offriront toujours les mêmes fonctionnalités. En cas de remboursement, l'indemnité versée correspondra à la valeur vénale du produit dysfonctionnant.

Le fabricant pourra contrôler que les dysfonctionnements portés à sa connaissance sont bien couverts par la garantie en demandant à ce que les pièces et produits lui soient retournés. EDAC se réserve le droit de refuser l'exécution de la garantie en cas de dysfonctionnements provoqués par une utilisation non conforme du produit ou découlant d'une des situations décrites au paragraphe ci-dessus.

La pose et l'installation des pièces ou produits réparés ou de remplacement ne seront pas couvertes par la présente garantie.

Seuls les frais d'expédition et de port engagés par le client pour les pièces et produits couverts par la garantie resteront à la charge du fabricant.

Mise en œuvre de la garantie : si le client souhaite mettre en œuvre la présente garantie, il devra informer le revendeur du dysfonctionnement présumé par lettre recommandée avec accusé de réception dans un délai de 8 jours à compter de sa survenance. Il devra obligatoirement joindre à cet envoi, le justificatif d'achat du produit.
La garantie octroyée commence à courir à compter de la date mentionnée sur le justificatif d'achat du produit.
La garantie légale, prévue à l'article 1641 et suivants, du code civil, s'applique en plus de cette garantie contractuelle.

NOTICE.062 - ARTENS-E20-01-2016 - Ce document n'engage pas la responsabilité du fabricant qui se réserve le droit de modifier sans préavis les produits mentionnés.

Artens